CATALOGUE DE PRODUITS

PURE PRODUCTS. CLEAN FUTURE.

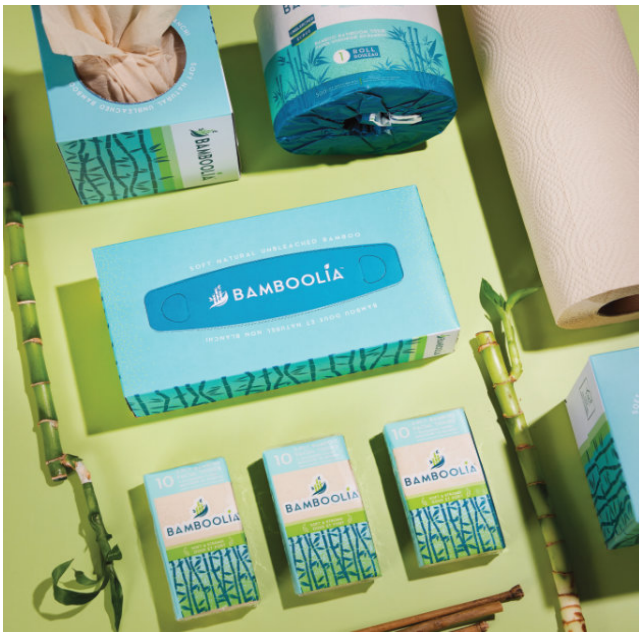

PRINTEMPS – ÉTÉ

2025

ecoguardian.com

NOTRE PROMESSE

Aider à protéger notre planète en créant et en fournissant des produits et solutions durables.

Nous avons débuté en 2004 avec une question simple: **comment réduire les sacs en plastique à usage unique?** Avec cette question de notre fondateur et PDG, Anil Abrol, est venue la gamme de produits qui a lancé notre entreprise–les sacs réutilisables. À partir de ce jour, chaque sac que nous avons vendu avait le potentiel de remplacer des milliers de sacs en plastique et, au cours de quelques années, nous avons vu l'industrie commencer à préférer les sacs en plastique réutilisables aux sacs en plastique à usage unique.

Forts de ce succès, nous avons été motivés par l'idée que **les mentalités peuvent évoluer**. Si une société peut passer à une option plus durable pour les sacs, alors pourquoi pas pour d'autres produits aussi? Les articles jetables pour la restauration sont utilisés jour après jour dans le monde entier et produisent une énorme quantité de déchets. Nous avons pensé qu'il devait y avoir une meilleure option. Nous avons donc développé une gamme variée de solutions.

Ensemble, nous pouvons créer un monde plus durable, produit par produit. Nous nous engageons à :

Réduction des plastiques à usage unique : proposer des alternatives réutilisables et écologiques pour le quotidien.

Pratiques durables : encourager les particuliers et les entreprises à adopter des habitudes plus écologiques.

Innovation responsable : développer de nouveaux produits pour minimiser l'empreinte environnementale.

Éducation et inspiration : sensibiliser à l'importance de la durabilité et à l'impact de nos choix.

Qualité constante la première fois, et à chaque fois.

QUI NOUS SOMMES

Nous sommes une entreprise canadienne qui se soucie de la planète et de votre entreprise. Nous avons construit notre chaîne de fabrication et d'approvisionnement de manière stratégique et durable pour mieux vous servir. Nous stockons plus de 150 produits respectueux de l'environnement fabriqués à partir de ressources rapidement renouvelables offrant une résistance et une durabilité supérieures. Nous privilégions la durabilité en **en fabriquant nos produits près de la source des matières premières**, minimisant ainsi notre impact environnemental.

Le Canada s'oriente vers une économie circulaire pour les plastiques en visant à éliminer les déchets plastiques. Notre équipe recherche continuellement les tendances et les nouvelles technologies afin d'ajouter des produits et des pratiques durables plus innovants à notre entreprise–et à la vôtre.

- **Entreprise canadienne opérant au Canada depuis 20 ans**
- **4 entrepôts au Canada, Mississauga, Montréal, Vancouver et Calgary**
- **Spécialisation dans les projets sur mesure et les conceptions personalisées**
- **Capacités internationales d'approvisionnement**
- **Plus de 150 produits en stock en tout temps**
- **Expédition à l'international (services d'expédition internationale efficaces)**

Plus de **89%** de nos plastiques sont mis en décharge et incinérés

Les produits à usage unique représentent **63%** de tous les plastiques

info@ecoguardian.com • www.ecoguardian.com • *pure products. clean future.*™

QUI SERVONS-NOUS ?

Nous fournissons des produits d'emballage respectueux de l'environnement pour :

Soins de santé, Transformation des aliments, Restaurants et services alimentaires, Chaînes d'épiceries régionales et nationales, Détaillants, grands et petits, Clubs nationaux de grossistes, Distributeurs régionaux et nationaux

L'avantage d'être notre partenaire

Flexibilité avec la possibilité d'apporter des informations supplémentaires sur vos besoins qui vous préparent au succès

Collaborons pour créer l'emballage durable qui vous convient

Un partenariat solide repose sur la confiance — nous croyons que la confiance est à la base de toute relation d'affaires durable.

info@ecoguardian.com • www.ecoguardian.com • *pure products. clean future.*™

QUALITÉ & INNOVATION

Eco Guardian est engagé à fournir des solutions pour vos besoins compostables. Par rapport à d'autres entreprises qui peuvent promouvoir une gamme de produits écologiques aux côtés de produits en mousse et plastique traditionnel, **le compostable n'est pas une option secondaire pour nous, c'est notre priorité**. Nous avons testé des centaines de produits traditionnels et développé des solutions compostables qui respectent ou dépassent les normes de l'industrie en matière de résistance, d'écologie et de durabilité.

Nous avons une compréhension approfondie du marché qui nous permet d'être innovants et agiles. Nous offrons **l'impression personnalisée et le gaufrage sur nos produits en stock ou fabriqués sur mesure**. Les produits de restauration de marque aident à créer et à renforcer une image élégante qui aide à positionner votre marque dans l'esprit de vos clients.

Impression et produits personnalisés
Excellente proposition de marque avec des capacités de personnalisation allant du développement de produits personnalisés à l'impression / gaufrage.

Comparaisons de marques testées
Les tests révèlent que les produits Eco Guardian fonctionnent aussi bien que leurs homologues de marque.

Produits et fournisseurs de confiance
Gamme complète de papier ménager et de produits durables à usage unique pour chaque catégorie de programme de restauration, avec les certifications applicables – un véritable partenaire de durabilité.

Produits de vente au détail
Flexibilité dans les quantités et la conception des emballages de détail, options privées disponibles. Tous nos produits sont prêts à être vendus au détail.

Facilité de commande
Nos équipes opèrent dans plusieurs pays et fuseaux horaires. Envoyez votre commande à tout moment de jour comme de nuit et nous commencerons à la traiter.

ECO Guardian™ | ASTM Member | BPI | 7P0395 compostable

info@ecoguardian.com • www.ecoguardian.com • *pure products. clean future.*™

EcoLeaf™

GOBELETS EN PAPIER

EG-PL-IN-K08-W50

EG-PL-IN-K12-W40

EG-PL-IN-K16-W40

ECO Guardian™

Member

7P0395 compostable

info@ecoguardian.com • www.ecoguardian.com • *pure products. clean future.*™

EcoLeaf™

GOBELETS EN PAPIER

- Gobelets compostables certifiés
- Paroi intérieure biodégradable.
- Imperméabilisation à base de plante.
- Idéal pour cafés, restaurants et services de traiteur.
- Disponibles avec paroi simple ou paroi isolée (double paroi).
- Ressource durable et renouvelable (papier et PLA à base de plante).
- Impression personnalisée gratuite disponible (logo/identité visuelle).

EG-P-PL-K08-W50

EG-P-PL-K10-W50

EG-P-PL-K12-W50

EG-P-PL-K16-W50

EG-P-PL-K20-W40

EcoLeaf™ Gobelet en papier doublé PLA

CODE ITEM	DESCRIPTION	MATÉRIAU	QTÉ/ Pack	PACKS /Caisse	QTÉ /Caisse	CAISSES /Planche	DIMS CAISSE (L" x W" x H")	CAISSE (Pied carré)	CAISSE Poids (lbs)	SCC (Caisse)
EG-P-PL-K08-W50	Gobelet papier 8 oz Paroi doublée PLA, Compostable	Papier	50	20	1000	18	16.1 x 14 x 16	2	18.7	10181692000855
EG-P-PL-K10-W50	Gobelet papier 10 oz Paroi doublée PLA, Compostable	Papier	50	20	1000	12	19 x 15 x 18	2.9	23.5	10181692000862
EG-P-PL-K12-W50	Gobelet papier 12 oz Paroi doublée PLA, Compostable	Papier	50	20	1000	12	18.5 x 14.6 x 19.3	3	25.1	10181692000879
EG-P-PL-K16-W50	Gobelet papier 16 oz Paroi doublée PLA, Compostable	Papier	50	20	1000	10	18.5 x 14.6 x 22.1	3.4	25.1	10181692000886
EG-P-PL-K20-W40	Gobelet papier 20 oz Paroi doublée PLA, Compostable	Papier	40	15	600	18	18 x 11 x 22	2.5	23	10181692000893
EG-PL-IN-K08-W50	Gobelet papier 8 oz insulé Paroi doublée PLA, Compostable	Papier	50	20	1000	12	16 x 13 x 24	2.9	28.2	10627745000118
EG-PL-IN-K12-W40	Gobelet papier 12 oz insulé Paroi doublée PLA, Compostable	Papier	40	25	1000	8	18.5 x 18.5 x 23.6	4.7	40.9	10627745000125
EG-PL-IN-K16-W40	Gobelet papier 16 oz insulé Paroi doublée PLA, Compostable	Papier	40	15	600	8	18 x 11 x 25	3	28.6	10627745000132

ECO Guardian™ | ASTM Member | BPI | 7P0395 compostable

PLA Acide Polylactique, Bioplastique Compostable

info@ecoguardian.com • www.ecoguardian.com • *pure products. clean future.*™

100% COMPOSTABLE | RIGIDE & DURABLE | IDÉAL NOURRITURE CHAUDE OU FROIDE | SANS FUITES | COUVERCLES RECYCLABLES

EcoLeaf™

COUVERCLES DE GOBELETS EN PAPIER

- Compatible gobelets EcoLeaf™, entièrement recyclables.
- Disponibles en version dôme ou plate pour tous formats.
- Couvercles en acide polylactique cristallisé (PLA cristallisé) compostables.

EG-P-CPLA-K08-LID

EG-P-CPLA-K12-LID

EG-PF-DLID-80

EG-PF-DLID-90

EG-PF-TLID-90

EG-PP-CL-DW08

EG-PP-CL-DW12

CODE ITEM	DESCRIPTION	MATÉRIAU	QTÉ/ Pack	PACKS /Caisse	QTÉ /Caisse	CAISSES /Planche	DIMS CAISSE (L" x W" x H")	CAISSE (Pied carré)	CAISSE Poids (lbs)	SCC (Caisse)
EcoLeaf™ Couvercles PP pour gobelet en papier										
EG-PP-CL-DW08	8 oz White Dome PP Lid for Paper Cups, Recyclable	PP	100	10	1000	28	16.9 x 7.3 x 20.5	1.5	7.6	10627745005793
EG-PP-CL-DW12	10 oz–20 oz White Dome PP Lid for Paper Cups, Recyclable	PP	100	10	1000	24	19.1 x 7.7 x 19.3	1.6	9.5	10627745005809
EcoLeaf™ Couvercles en fibre pour gobelet en papier										
EG-PF-DLID-80	Dome en fibre 8 oz, couvercle à boire Pour gobelet papier, Compostable	Bagasse	50	20	1000	21	18 x 13 x 14	1.9	11.9	10627745004130
EG-PF-DLID-90	Dome en fibre 10oz-20oz, couvercle à boire pour gobelet papier, Compostable	Bagasse	50	20	1000	18	19 x 13 x 16	2.3	14.1	10627745004147
EG-PF-TLID-90	Dome en fibre 10oz-20oz, sceau onglet Couvercle gobelet papier, Compostable	Bagasse	50	20	1000	18	19 x 13 x 16	2.3	12.1	10627745004154
EcoLeaf™ Couvercles CPLA pour gobelet en papier										
EG-P-CPLA-K08-LID	Couvercle pour gobelet papier 8 oz CPLA Compostable	CPLA	50	20	1000	30	17 x 14 x 10	1.4	8.0	10181692000183
EG-P-CPLA-K12-LID	Couvercle gobelet papier 10 oz-20 oz CPLA Compostable	CPLA	50	20	1000	24	18 x 15 x 10	1.7	9.5	10181692000190

ECO Guardian

Member

PP Polypropylene, Plastique Recyclable
Bagasse Canne à sucre, Fibre de Plante Compostable
CPLA Acide polylactique cristallisé, Bioplastique Compostable

info@ecoguardian.com • www.ecoguardian.com • *pure products. clean future.*™

100% COMPOSTABLE · RIGIDE & DURABLE · IDÉAL BOISSONS CHAUDES OU FROIDES · SANS FUITES · COUVERCLES RECYCLABLES

Perfecta™

GOBELETS ET COUVERCLES EN PLA

- Tasses boissons froides claires avec couvercles
- Idéal pour les cafés, restaurants et pour emporter
- Trois options de couvercle s'adaptent à toutes les tailles
- Présentation visuelle claire du produit
- Impression personnalisée disponible

EG-PLA-CC09 EG-PLA-CC12 EG-PLA-CC16 EG-PLA-CC20

EG-PLA-CC-TL

EG-PLA-CC-FL

EG-PLA-CC-DL

CODE ITEM	DESCRIPTION	MATÉRIAU	QTÉ/ Pack	PACKS /Caisse	QTÉ /Caisse	CAISSES /Planche	DIMS CAISSE (L" x W" x H")	CAISSE (Pied carré)	CAISSE Poids (lbs)	SCC (Caisse)
Perfecta™ Gobelet et couvercles clairs en PLA										
EG-PLA-CC09	Gobelet froid 9 oz PLA clair, 95mm Dia. Compostable	PLA	50	20	1000	18	18.9 x 15.2 x 13.8	2.28	18.6	10627745007193
EG-PLA-CC12	Gobelet froid 12 oz PLA clair,, 95mm Dia. Compostable	PLA	50	20	1000	12	18.9 x 15.2 x 14.8	2.45	20.9	10627745007209
EG-PLA-CC16	Gobelet froid 16 oz PLA clair,, 95mm Dia. Compostable	PLA	50	20	1000	12	18.9 x 15.2 x 20.1	3.33	26.2	10627745007216
EG-PLA-CC20	Gobelet froid 20 oz PLA clair,, 95mm Dia. Compostable	PLA	50	20	1000	10	18.9 x 15.2 x 23.2	3.85	32.0	10627745007223
EG-PLA-CC-DL	Couvercle dôme ouvert PLA clair 9 oz-20 oz pour gobelet froid PLA 95mm Dia., Compostable	PLA	50	20	1000	24	19.7 x 15.7 x 9.8	1.77	6.8	10627745007230
EG-PLA-CC-FL	Couvercle PLA clair plat 9 oz-20 oz pour gobelet froid PLA 95mm Dia., Compostable	PLA	50	20	1000	30	19.7 x 15.7 x 8.3	1.48	10.0	10627745007247
EG-PLA-CC-TL	Couvercle PLA clair à onglet 9 oz-20 oz pour gobelet froid PLA 95mm Dia.,Compostable	PLA	50	20	1000	24	19.7 x 15.7 x 9.6	1.73	6.6	10627745007254

ECO Guardian™

Member

PLA Acide Polylactique, Bioplastique Compostable

info@ecoguardian.com • www.ecoguardian.com • *pure products. clean future.*™

100% COMPOSTABLE · RIGIDE & DURABLE · IDÉAL BOISSONS FROIDES · SANS FUITES · COUVERCLES COMPOSTABLES

EcoLeaf™

CONTENANTS EN PAPIER

- Ressource durable et renouvelable
- Contenants en papier compostables certifiés
- Idéal pour les soupes, les salades et les sauces
- Couvercles rigides, robustes, étanches et recyclables
- Remplacement intelligent des contenants en plastique
- Couvercles sécurisés, scellable à pellicule

EG-P-PP-S08-LID

EG-P-PL-S32

EG-P-PL-S16

EG-P-CPLA-S12-LID

EG-P-CPLA-S08-LID

EG-P-PP-S12-LID

EG-P-PL-S12

EG-P-PL-S08

EG-P-PL-S04

Nouveau! Format 4oz

CODE ITEM	DESCRIPTION	MATÉRIAU	QTÉ/ Pack	PACKS /Caisse	QTÉ /Caisse	CAISSES /Planche	DIMS CAISSE (L" x W" x H")	CAISSE (Pied carré)	CAISSE Poids (lbs)	SCC (Caisse)
EcoLeaf™ Contenants en papier doublés PLA										
EG-P-PL-S04	Contenant en papier doublé PLA 4 oz, Compostable	Papier	50	20	1000	18	15 x 12.2 x 16.5	1.7	11.4	10627745006769
EG-P-PL-S08	Contenant en papier doublé PLA 8 oz, Compostable	Papier	50	20	1000	12	18 x 14.7 x 20.1	3.1	21.0	10181692000756
EG-P-PL-S12	Contenant en papier doublé PLA 12 oz, Compostable	Papier	25	20	500	12	23 x 18.5 x 11.4	2.8	15.4	10181692000763
EG-P-PL-S16	Contenant en papier doublé PLA 16 oz, Compostable	Papier	25	20	500	12	23 x 18.6 x 12.2	3.0	17.0	10181692000770
EG-P-PL-S32	Contenant en papier doublé PLA 32 oz, Compostable	Papier	25	20	500	10	23 x 18.6 x 15.2	3.8	24.0	10181692000787
EcoLeaf™ Couvercles pour contenants en papier										
EG-PP-BL-S04	Couvercle clair PP 4 oz pour contenant En papier doublé PLA, Recyclable	PP	50	20	1000	27	16.9 x 14 x 11.1	1.5	5.7	10627745006776
EG-P-PP-S08-LID	Couvercle clair PP 8 oz pour contenant En papier doublé PLA, Recyclable	PP	50	20	1000	18	19 x 13 x 15	2.1	7.0	10181692000794
EG-P-PP-S12-LID	Couvercle clair PP 12 oz - 32 oz pour Contenant papier doublé PLA, Recyclable	PP	25	20	500	18	24.4 x 12.8 x 10.2	1.9	7.0	10181692000800
EG-P-CPLA-S08-LID	Couvercle opaque CPLA 8 oz pour contenant en papier doublé PLA, Compostable	CPLA	50	40	1000	24	19 x 16 x 9	1.6	9.5	10181692000992
EG-P-CPLA-S12-LID	Couvercle opaque CPLA 12 oz - 32 oz pour Contenant papier doublé PLA, Compostable	CPLA	25	20	500	32	23 x 10 x 10	1.2	7.5	10181692000008

ECO Guardian™

Member

PP Polypropylene, Plastique Recyclable

CPLA Acide polylactique cristallisé, Bioplastique Compostable

info@ecoguardian.com • www.ecoguardian.com • *pure products. clean future.*™

100% COMPOSTABLE · RIGIDE & DURABLE · IDÉAL NOURRITURE CHAUDE OU FROIDE · SANS FUITES · COUVERCLES RECYCLABLES

Natura™

CONTENANTS RONDS EN FIBRE

EG-BG-S32-MP

EG-BG-S32-H

EG-BG-S16-R1-H

EG-A-C080

EG-BG-S12-R1-H

EG-BG-S24-MP

ECO Guardian™

Member

info@ecoguardian.com • www.ecoguardian.com • *pure products. clean future.*™

Natura™

COUVERCLES DE CONTENANTS RONDS EN FIBRE

- Ressource durable et renouvelable
- Couvercles rigides, robustes, étanches et recyclables
- Idéal pour les entrées, plats d'accompagnement et salades
- Remplacement intelligent des contenants en plastique

EG-BG-S12-R1-LID

EG-A-C080-LID

EG-BG-S32-DLID

EG-BG-S32-MP-DLID

EG-BG-S16-R1-LID

CODE ITEM	DESCRIPTION	MATÉRIAU	QTÉ/ Pack	PACKS /Caisse	QTÉ /Caisse	CAISSES /Planche	DIMS CAISSE (L" x W" x H")	CAISSE (Pied carré)	CAISSE Poids (lbs)	SCC (Caisse)
Natura™ Contenants ronds en fibre										
EG-BG-S12-R1-H	Bol large en fibre 12 oz Bagasse Compostable	Bagasse	50	20	1000	18	28 x 11 x 11	2.0	29.0	10627745003713
EG-BG-S16-R1-H	Bol large en fibre 16 oz Bagasse Compostable	Bagasse	50	20	1000	12	26.8 x 12.6 x 12.8	2.5	33.2	10627745003737
EG-BG-S24-MP	Bol multi-usage en fibre 24 oz Bagasse Compostable	Bagasse	50	8	400	30	15 x 8.3 x 16.1	1.5	21.6	10627745005656
EG-BG-S32-H	Bol large profond en fibre 32 oz Bagasse Compostable	Bagasse	50	12	600	12	20.1 x 14.6 x 14.6	2.5	33.7	10627745003751
EG-BG-S32-MP	Bol multi-usage en fibre 32 oz Bagasse Compostable	Bagasse	50	8	400	20	16.7 x 8.3 x 16.3	1.3	23.0	10627745004000
EG-A-C080	Tasse portion en fibre 2 oz Bagasse Compostable	Bagasse	50	40	2000	36	14.4 x 12.2 x 11.5	1.2	15.4	10181692000268
Natura™ Couvercles en fibre pour contenants ronds en fibre										
EG-A-C080-LID	Couvercle rond en fibre 2 oz Compostable Bagasse	Bagasse	50	40	2000	30	12 x 12 x 15	1.2	10.3	10627745004215
Natura™ Couvercles PET clair pour contenants ronds en fibre										
EG-BG-S12-R1-LID	Couvercle PET plat 12 oz pour Bol large en fibre, Recyclable	RPET	50	20	1000	9	32.9 x 13.4 x 13.4	3.4	24.6	10627745003744
EG-BG-S16-R1-LID	Couvercle PET plat 16 oz pour Bol large en fibre, Recyclable	RPET	50	20	1000	10	28.1 x 15.1 x 11.8	2.9	21.6	10627745003720
EG-BG-S32-DLID	Couvercle PET dome haut 32 oz pour Bol large profond en fibre, Recyclable	PET	50	12	600	10	22 x 15 x 24	4.4	22.9	10627745003768
EG-BG-S32-MP-DLID	Couvercle PET dome bas 24 - 32 oz pour Bol multi-usage en fibre, Recyclable	RPET	50	8	400	8	16.5 x 16.5 x 17.3	2.7	20.6	10627745004017

ECO Guardian™

Member

Bagasse Canne à sucre, Fibre de Plante Compostable
PET Polyethylene Terephthalate, Plastique Recyclable
RPET Polyethylene Terephthalate Recyclé/Recyclable

RIGIDE & DURABLE · COUVERCLES RECYCLABLES · IDÉAL NOURRITURE CHAUDE OU FROIDE · SANS FUITES

info@ecoguardian.com • www.ecoguardian.com • *pure products. clean future.*™

Natura™

CONTENANTS RECTANGULAIRES EN FIBRE

- Disponible en plusieurs tailles
- Ressource durable et renouvelable
- Remplacement intelligent des contenants en plastique
- Couvercles rigides, robustes, étanches et recyclables
- Idéal pour les entrées, les plats composés, les fruits et légumes
- Plateaux en bagasse compostables certifiés

EG-N-Y023-LID

EG-W-S100-PFF

EG-N-S004-LID

EG-N-Y023

EG-S004-SH

EG-N-S004

CODE ITEM	DESCRIPTION	MATÉRIAU	QTÉ/ Pack	PACKS /Caisse	QTÉ /Caisse	CAISSES /Planche	DIMS CAISSE (L" x W" x H")	CAISSE (Pied carré)	CAISSE Poids (lbs)	SCC (Caisse)
Natura™ Contenants rectangulaires en fibre										
EG-S004-SH	Contenant rectangulaire en fibre 22 oz Bagasse Compostable	Bagasse	50	6	300	20	18.9 x 9.1 x 20.1	2.0	18.5	10627745003003
EG-N-S004	Contenant rectangulaire en fibre 32 oz Bagasse Compostable	Bagasse	50	6	300	20	19.3 x 9.1 x 20	2.0	24.5	10181692000152
EG-W-S100-PFF	Contenant rectangulaire ondulé 8 oz En fibre, Bagasse Compostable	Bagasse	100	6	600	12	22 x 16 x 12	2.5	23.0	10181692006981
EG-N-Y023	Contenant composé rectangulaire en fibre 11" x 8.6" x 1.4" Bagasse Compostable	Bagasse	50	10	500	12	24.8 x 11.4 x 17.7	2.9	39.4	10627745003928
Natura™ Couverlces pour contenants composés rectangulaires en fibre										
EG-N-Y023-LID	Couvercle 11" x 8.6" x 0.5" pour contenant Composé rectangulaire en fibre, Compostable	Bagasse	50	10	500	8	18.5 x 16.5 x 23	4.1	34.1	10627745003935
Natura™ Couvercles PET clair pour contenants rectangulaires en fibre										
EG-N-S004-LID	Couvercle PET clair 22 oz - 32 oz pour Contenant rectangulaire en fibre, Recyclable	PET	50	6	300	12	21 x 16 x 19	3.7	14.4	10627745000552

ECO Guardian™

Member

PET Polyethylene Terephthalate, Plastique Recyclable

Bagasse Canne à sucre, Fibre de Plante Compostable

info@ecoguardian.com • www.ecoguardian.com • *pure products. clean future.*™

RIGIDE & DURABLE · 100% COMPOSTABLE · BAGASSE DE CANNE À SUCRE · VA AU MICRO-ONDE FOUR, CONGÉLATEUR · SANS FUITES · IDÉAL NOURRITURE CHAUDE OU FROIDE · COUVERCLES RECYCLABLES

Natura™

CONTENANTS RECTANGULAIRES EN FIBRE

- Conçu dans un souci de robustesse et de polyvalence pour les entrées de haute liquidité
- Couvercle en PET recyclable multi-raccords: 1 couvercle s'adapte aux deux tailles
- Fabriqué en canne à sucre (bagasse) 100% naturelle et non blanchie avec doublure en PLA compostable

Formats Rectangulaires 500ml & 650ml

EG-PET-T500-25

EG-PL-BG-T500

EG-PL-BG-T650

Natura™ Contenants rectangulaires en fibre doublés PLA

CODE ITEM	DESCRIPTION	MATÉRIAU	QTÉ/ Pack	PACKS /Caisse	QTÉ /Caisse	CAISSES /Planche	DIMS CAISSE (L" x W" x H")	CAISSE (Pied carré)	CAISSE Poids (lbs)	SCC (Caisse)
EG-PL-BG-T500	500ml Contenant rectangulaire doublé PLA, Bagasse Compostable	Bagasse	125	4	500	24	16.5 x 14.5 x 10	1.4	16.9	10627745006677
EG-PL-BG-T650	650ml Contenant rectangulaire doublé PLA, Bagasse Compostable	Bagasse	125	4	500	24	16.5 x 14.5 x 10	1.4	19.2	10627745006684
EG-PET-T500-25	Couvercle en dome PET clair, 2.54cm pour contenant rectangulaire 500-650ml, Recyclable	PET	125	4	500	10	31.5 x 10.8 x 14.7	2.9	14.3	10627745006752

Natura™

CONTENANTS OVALES EN FIBRE

- Ressource durable et renouvelable
- Présentation visuelle claire du produit
- Plateaux en bagasse compostables certifiés
- Remplacement intelligent des contenants en plastique
- Couvercles rigides, robustes, étanches et recyclables
- Idéal pour les entrées, plats d'accompagnement et salades

EG-PET-S022-LID

EG-N-S002-LID

EG-BG-S022

EG-N-S002

CODE ITEM	DESCRIPTION	MATÉRIAU	QTÉ/ Pack	PACKS /Caisse	QTÉ /Caisse	CAISSES /Planche	DIMS CAISSE (L" x W" x H")	CAISSE (Pied carré)	CAISSE Poids (lbs)	SCC (Caisse)
Natura™ Contenants ovales en fibre										
EG-N-S002	Contenant ovale en fibre 12 oz Bagasse Compostable	Bagasse	50	6	300	20	26.5 x 12 x 8.1	1.5	16.0	10181692000145
EG-BG-S022	Contenant ovale en fibre 22 oz Bagasse Compostable	Bagasse	50	6	300	20	17 x 9 x 19	1.7	19.8	10627745002983
Natura™ Couvercles PET clair pour contenants ovales en fibre										
EG-N-S002-LID	Couvercle PET clair 12 oz pour Contenant ovale en fibre, Recyclable	PET	50	6	300	18	19 x 11 x 17	2.0	14.7	10627745000545
EG-PET-S022-LID	Couvercle PET clair 22 oz pour Contenant ovale en fibre, Recyclable	PET	50	6	300	12	21 x 15 x 18	3.3	13.3	10627745002990

Natura™

CONTENANTS CARRÉS EN FIBRE

- Présentation visuelle claire du produit
- Ressource durable et renouvelable
- Plateaux en bagasse compostables certifiés
- Couvercles rigides, robustes, étanches et recyclables
- Remplacement intelligent des contenants en plastique
- Idéal pour les entrées, plats d'accompagnement et salades

EG-S119-LID-R1

EG-S118-LID-R1

EG-S119-R2

EG-S118

CODE ITEM	DESCRIPTION	MATÉRIAU	QTÉ/ Pack	PACKS /Caisse	QTÉ /Caisse	CAISSES /Planche	DIMS CAISSE (L" x W" x H")	CAISSE (Pied carré)	CAISSE Poids (lbs)	SCC (Caisse)
Natura™ Contenants carrés en fibre										
EG-S118	Contenant carré en fibre 16 oz Bambou Compostable	Bambou	50	6	300	24	17.7 x 12.4 x 13	1.7	14.2	10627745000828
EG-S119-R2	Contenant carré en fibre 28 oz Bambou Compostable	Bambou	50	6	300	12	21.5 x 18.7 x 14.6	3.4	19.1	10627745000835
Natura™ Couvercles PET clair pour contenants carrés en fibre										
EG-S118-LID-R1	Couvercle PET clair 16 oz pour Contenant carré en fibre, Recyclable	PET	50	6	300	35	19 x 8 x 13	1.2	8.8	10627745000330
EG-S119-LID-R1	Couvercle PET clair 28 oz pour Contenant carré en fibre, Recyclable	PET	50	6	300	15	22 x 11.8 x 15.2	2.3	13.9	10627745000910

ECO Guardian™

Member

PET Polyethylene Terephthalate, Plastique Recyclable

Bambou Bagasse Compostable, Fibre de Plante

info@ecoguardian.com • www.ecoguardian.com • *pure products. clean future.*™

RIGIDE & DURABLE · 100% COMPOSTABLE · BAGASSE DE CANNE À SUCRE · VA AU MICRO-ONDE FOUR, CONGÉLATEUR · SANS FUITES · IDÉAL NOURRITURE CHAUDE OU FROIDE · COUVERCLES RECYCLABLES

Natura™

CONTENANTS À CHARNIÈRE EN FIBRE

EG-N-C025

EG-N-C032

EG-N-C026

EG-N-C031

ECO Guardian™

Member

7P0395 compostable

info@ecoguardian.com • www.ecoguardian.com • *pure products. clean future.™*

Natura™

CONTENANTS À CHARNIÈRE EN FIBRE

- Donnent du flair à la présentation des aliments
- Remplacement intelligent des contenants en plastique
- Idéal pour les plats individuels et les plats composés
- Contenants en bagasse compostables certifiés
- Ressource durable et renouvelable

EG-N-C003

EG-N-C002

EG-N-C034

EG-N-C001

CODE ITEM	DESCRIPTION	MATÉRIAU	QTÉ/ Pack	PACKS /Caisse	QTÉ /Caisse	CAISSES /Planche	DIMS CAISSE (L" x W" x H")	CAISSE (Pied carré)	CAISSE Poids (lbs)	SCC (Caisse)
Natura™ Contenants à charnière en fibre										
EG-N-C003	Contenant à charnière en fibre 6"x 6" x 3" Bagasse Compostable	Bagasse	50	10	500	18	22 x 12 x 12	1.9	26.9	10627745004161
EG-N-C026	Contenant à charnière en fibre 8"x 8"x 2.5" Bagasse Compostable	Bagasse	50	4	200	30	16.7 x 13.7 x 8.7	1.1	17.0	10627745003492
EG-N-C031	Contenant à charnière en fibre 8"x 8"x 2.5" 3-Compartiments, Bagasse Compostable	Bagasse	50	4	200	26	17 x 15 x 9	1.3	17.0	10627745004178
EG-N-C025	Contenant à charnière en fibre 9" x 9" x 3" Bagasse Compostable	Bagasse	50	4	200	24	19.1 x 15.7 x 9.8	1.7	19.8	10627745003485
EG-N-C032	Contenant à charnière en fibre 9"x 9" x 3" 3-Compartiments, Bagasse Compostable	Bagasse	50	4	200	26	19 x 15 x 10	1.6	21.1	10627745003966
EG-N-C001	Contenant à charnière en fibre 7"x 5" x 3" Bagasse Compostable	Bagasse	50	4	200	50	16 x 11 x 8	0.9	10.3	10627745000873
EG-N-C034	Contenant à charnière en fibre 9"x 6" x 3" Bagasse Compostable	Bagasse	50	4	200	36	15 x 13 x 9.8	1.2	13.6	10627745003508
EG-N-C002	Contenant à charnière en fibre composé 9"x 6" x 3", Bagasse Compostable	Bagasse	50	4	200	27	18.5 x 13.8 x 10.6	1.6	15.7	10627745000798

Natura™

PLATEAUX À SANDWICH & DESSERT

- Ressources renouvelables et durables
- Parfaits pour sandwiches et subs, desserts, etc.
- Commodément dimensionné pour diverses applications
- Fait à partir de fibre de plante de canne à sucre
- Couvercle haut, clair et en dôme

Hauteur du plateau avec couvercle
Petit: 68mm
Grand: 63mm

EG-BG-SWT-S01-DLID

EG-BG-SWT-S01

EG-BG-SWT-L01-DLID

EG-BG-SWT-L01

CODE ITEM	DESCRIPTION	MATÉRIAU	QTÉ/ Pack	PACKS /Caisse	QTÉ /Caisse	CAISSES /Planche	DIMS CAISSE (L" x W" x H")	CAISSE (Pied carré)	CAISSE Poids (lbs)	SCC (Caisse)
Natura™ Plateaux à sandwich										
EG-BG-SWT-S01	Petit plateau à sandwich, Bagasse Compostable (140x114x25mm)	Bagasse	50	12	600	51	13.5 x 9.25 x 11.5	0.84	12.4	10627745004628
EG-BG-SWT-L01	Grand plateau à sandwich, Bagasse Compostable (240x115x24mm)	Bagasse	50	12	600	32	11 x 9.7 x 18.4	1.13	19.62	10627745004635
Natura™ Couvercles PET pour plateaux à sandwich										
EG-BG-SWT-S01-DLID	Couvercle PET en dôme pour petit plateau à sandwich, Recyclable (153x126x53mm)	PET	50	12	600	12	20.5 x 15 x 18.7	3.33	20.15	10627745004642
EG-BG-SWT-L01-DLID	Couvercle PET en dôme pour grand plateau à sandwich, Recyclable (250x125x50mm)	PET	50	12	600	6	30.5 x 16.7 x 20.6	6.05	31.02	10627745004659

ECO Guardian™

Member

PET Polyethylene Terephthalate, Plastique Recyclable

Bagasse Canne à sucre, Fibre de Plante Compostable

info@ecoguardian.com • www.ecoguardian.com • *pure products. clean future.*™

RIGIDE & DURABLE · 100% COMPOSTABLE · BAGASSE DE CANNE À SUCRE · VA AU MICRO-ONDE FOUR, CONGÉLATEUR · RÉSISTANT AUX FUITES · IDÉAL NOURRITURE CHAUDE OU FROIDE

Natura™

PLATEAUX À SUSHIS EN FIBRE

- Ressource durable et renouvelable
- Donnent du flair à la présentation des aliments
- Remplacement intelligent des contenants en plastique
- Barquettes en bagasse compostables certifiés
- Couvercles clairs recyclables PET et fraîcheur scellée
- Idéal aussi pour HMR (restauration collective) et boulangerie

EG-BG-ST6LID

EG-BG-ST2LID

EG-BG-ST3LID

EG-BG-ST4LID

EG-BG-ST6

EG-BG-ST2

EG-BG-ST3

EG-BG-ST4

CODE ITEM	DESCRIPTION	MATÉRIAU	QTÉ/ Pack	PACKS /Caisse	QTÉ /Caisse	CAISSES /Planche	DIMS CAISSE (L" x W" x H")	CAISSE (Pied carré)	CAISSE Poids (lbs)	SCC (Caisse)
Natura™ Plateaux sushi en fibre										
EG-BG-ST6	Plateau sushi en fibre 8.7" x 3.6" Long étroit, Bagasse Compostable	Bagasse	50	20	1000	20	18 x 10 x 19	1.9	27.1	10627745004024
EG-BG-ST2	Plateau sushi en fibre 7.2" x 5" Rectangulaire petit, Bagasse Compostable	Bagasse	50	16	800	24	15 x 10 x 21	1.8	26.7	10627745004048
EG-BG-ST3	Plateau sushi en fibre 8.5" x 5.3" Rectangulaire moyen, Bagasse Compostable	Bagasse	50	16	800	16	17 x 9 x 22	2.1	30.2	10627745004062
EG-BG-ST4	Plateau sushi en fibre 9.3" x 5.7" Rectangulaire grand, Bagasse Compostable	Bagasse	50	12	600	20	19 x 10 x 18	1.9	28.5	10627745004086
Natura™ Couvercles PET pour plateaux sushi en fibre										
EG-BG-ST6LID	Couvercle PET clair 8.7" x 3.6" pour Plateau sushi fibre long étroit, Recyclable	PET	50	20	1000	6	20 x 18 x 25	5.2	22.5	10627745004031
EG-BG-ST2LID	Couvercle PET clair 7.2" x 5" pour plateau Sushi fibre Rectangulaire petit, Recyclable	PET	50	16	800	6	16 x 22 x 25	5.1	24.0	10627745004055
EG-BG-ST3LID	Couvercle PET clair 8.5" x 5.3" pour plateau Sushi fibre rectangulaire moyen, Recyclable	PET	50	16	800	8	20.3 x 18 x 23.6	5.0	29.6	10627745004079
EG-BG-ST4LID	Couvercle PET clair 9.3" x 5.7" pour plateau Sushi fibre rectangulaire grand, Recyclable	PET	50	12	600	6	25 x 20 x 19	5.4	20.5	10627745004093

ECO Guardian™

Member

PET Polyethylene Terephthalate, Plastique Recyclable

Bagasse Canne à sucre, Fibre de Plante Compostable

info@ecoguardian.com • www.ecoguardian.com • *pure products. clean future.*™

RIGIDE & DURABLE · 100% COMPOSTABLE · BAGASSE DE CANNE À SUCRE · VA AU MICRO-ONDE FOUR, CONGÉLATEUR · RÉSISTANT AUX FUITES · IDÉAL NOURRITURE CHAUDE OU FROIDE

Natura™

PLATEAUX EN FIBRE

- Ressource durable et renouvelable
- Plateaux en bagasse compostables certifiés
- Fabriqué à partir de bagasse résistante aux graisses
- Replacement intelligent des plateaux en Styrofoam
- Idéal pour boeuf, volaille, poisson, agneau, porc et légumes

EG-BG-MT104

EG-BG-MT2S

EG-BG-MT4D

CODE ITEM	DESCRIPTION	MATÉRIAU	QTÉ/ Pack	PACKS /Caisse	QTÉ /Caisse	CAISSES /Planche	DIMS CAISSE (L" x W" x H")	CAISSE (Pied carré)	CAISSE Poids (lbs)	SCC (Caisse)
Natura™ Plateaux multi-usage en fibre										
EG-BG-MT104	Plateau 10.2" x 4.4" x 1" multi-usage en fibre, Bagasse Compostable	Bagasse	125	4	500	36	17 x 9.5 x 10.9	1.03	21	10627745005755
EG-BG-MT4D	Plateau 9.5" x 7" x 1.1" multi-usage en fibre, Bagasse Compostable	Bagasse	125	2	250	48	18 x 7 x 10	0.80	18	10627745005724
EG-BG-MT2S	Plateau 8" x 5.6" x 0.6" multi-usage en fibre, Bagasse Compostable	Bagasse	125	4	500	36	16 x 9 x 12	1.02	21	10627745005717

Natura™

ASSIETTES EN FIBRE

- Ressource durable et renouvelable
- Composition forte résiste aux coupures et aux fuites
- Idéal pour les fêtes, événements et pique-niques
- Une alternative écologique à la vaisselle à usage unique en plastique, en papier ou en mousse

EG-N-A007

EG-N-A005

EG-N-A030

EG-N-A004

EG-N-A011

EG-N-A013

Natura™ Assiettes en fibre

CODE ITEM	DESCRIPTION	MATÉRIAU	QTÉ/ Pack	PACKS /Caisse	QTÉ /Caisse	CAISSES /Planche	DIMS CAISSE (L" x W" x H")	CAISSE (Pied carré)	CAISSE Poids (lbs)	SCC (Caisse)
EG-N-A004	Assiettes rondes en fibre 6" Bagasse Compostable	Bagasse	50	20	1000	27	12.6 x 12.6 x 12.8	1.2	15.2	10181692000015
EG-N-A011	Assiettes rondes en fibre 7" Bagasse Compostable	Bagasse	50	10	500	50	14.5 x 11.8 x 7.5	0.7	12.7	10181692000046
EG-N-A013	Assiettes rondes en fibre 9" Bagasse Compostable	Bagasse	50	10	500	30	18.1 x 13 x 9.5	1.3	19.3	10181692000060
EG-N-A005	Assiettes rondes en fibre 10" Bagasse Compostable	Bagasse	50	10	500	24	21 x 13 x 11	1.7	25.3	10181692000022
EG-N-A030	Assiettes ovales en fibre 12.5" Bagasse Compostable	Bagasse	50	10	500	18	26 x 14 x 11	2.3	31.0	10181692000077
EG-N-A007	Assiettes rondes composées en fibre 10" Bagasse Compostable	Bagasse	50	10	500	22	21 x 14 x 11	1.8	25.3	10181692000039

info@ecoguardian.com • www.ecoguardian.com • *pure products. clean future.*™

Member

Bagasse Canne à sucre, Fibre de Plante Compostable

100% COMPOSTABLE · BAGASSE DE CANNE À SUCRE · RIGIDE & DURABLE · IDÉAL NOURRITURE CHAUDE OU FROIDE · SANS FUITES · VA AU MICRO-ONDE FOUR, CONGÉLATEUR

PureEco™

COUVERTS EN BOIS

EG-WK-M

EG-WF-M

EG-WS-M

ECO Guardian™ | Member | 7P0395 compostable

Bois de Bouleau Fibres de plante, compostable

info@ecoguardian.com • www.ecoguardian.com • *pure products. clean future.*™

PureEco™

COUVERTS EN BOIS

- Texture lisse au toucher, sans échardes.
- Rigides et durables, idéaux pour usages quotidiens.
- Fabriqués à partir de fibre de bois de bouleau, renouvelable et durable.
- Idéal pour la nourriture chaude ou froide (grande résistance aux aliments gras).
- 100 % compostables (certifiés 100 % FSC).

EG-WCS-160

EG-WK-IW-R1

EG-WF-IW-R1

EG-WS-IW-R1

CODE ITEM	DESCRIPTION	MATÉRIAU	QTÉ/ Pack	PACKS /Caisse	QTÉ /Caisse	CAISSES /Planche	DIMS CAISSE (L" x W" x H")	CAISSE (Pied carré)	CAISSE Poids (lbs)	SCC (Caisse)
PureEco™ Couverts en bois										
EG-WK-M	Couteau en bois 6.5", emballage 100 pièces, Compostable - Certifié 100% FSC	Bouleau	100	20	2000	70	17 x 7 x 8	0.5	11.9	10627745003997
EG-WF-M	Fourchette en bois 6.25", emballage 100 pièces, Compostable - Certifié 100% FSC	Bouleau	100	20	2000	56	17 x 8 x 10	0.7	11.5	10627745003980
EG-WS-M	Cuillère en bois 6.25", emballage 100 pièces, Compostable - Certifié 100% FSC	Bouleau	100	20	2000	56	17 x 7 x 10	0.7	12.5	10627745003973
EG-WK-IW-R1	Couteau en bois 6.5", Emballage individuel, Compostable - Certifié 100% FSC	Bouleau	100	6	600	52	14.7 x 9.1 x 8.9	0.7	6.4	10627745005380
EG-WF-IW-R1	Fourchette en bois 6.25", Emballage individuel, Compostable - Certifié 100% FSC	Bouleau	100	6	600	32	22.4 x 9.2 x 9.7	1.1	7.5	10627745005373
EG-WS-IW-R1	Cuillère en bois 6.25", Emballage individuel, Compostable - Certifié 100% FSC	Bouleau	100	6	600	32	22.4 x 9.2 x 9.7	1.1	7.7	10627745005397
EG-WCS-160	Jeu couteau et fourchette en bois 6.5", Compostable - Certifié 100% FSC	Bouleau	100	6	600	18	25.3 x 9.3 x 12.7	1.7	11.9	10627745005205

PureEco™

COUVERTS EN BOIS

Disponible en paquets de 24 et 100

EG-WK-M-S24 EG-WF-M-S24 EG-WS-M-S24 EG-WFKS-M-S24

PureEco™ Couverts en bois

CODE ITEM	DESCRIPTION	MATÉRIAU	QTÉ/ Pack	PACKS /Caisse	QTÉ /Caisse	CAISSES /Planche	DIMS CAISSE (L" x W" x H")	CAISSE (Pied carré)	CAISSE Poids (lbs)	SCC (Caisse)
EG-WK-M-S24	Couteau en bois 6.5", Certifié 100% FSC Pack vente au détail 24 pièces	Bouleau	24	48	1152	45	17.72x10.83x7.68	0.9	10.11	10627745006356
EG-WF-M-S24	Fourchette en bois 6.25", Certifié 100% FSC Pack vente au détail 24 pièces	Bouleau	24	48	1152	45	17.72x10.83x7.68	0.9	10.53	10627745006349
EG-WS-M-S24	Cuillère en bois 6.25", Certifié 100% FSC Pack vente au détail 24 pièces	Bouleau	24	48	1152	45	17.72x10.83x7.68	0.9	10.83	10627745006363
EG-WFKS-M-S24	Jeu de couteau, fourchette et cuillère en bois 6.5" Certifié 100% FSC, Pack vente au détail 24 pièces	Bouleau	24	48	1152	45	17.72x10.83x7.68	0.9	10.53	10627745006707

ECO Guardian™ | Member | BPI | 7P0395 compostable | FSC

Bois de Bouleau Fibres de plante, compostable

info@ecoguardian.com • www.ecoguardian.com • *pure products. clean future.*™

RIGIDE & DURABLE | 100% COMPOSTABLE | IDÉAL NOURRITURE CHAUDE OU FROIDE | SANS ÉCHARDES

PureEco™

CUILLÈRES EN FIBRE

- Une solution unique et innovante
- Fabriquées de ressources durables et renouvelables
- 70% Fibre de canne à sucre & 30% Bambou
- Disponible en emballage individuel papier et en vrac
- Suffisamment profonde pour les soupes avec une longue poignée

EG-FSS-IW-M

EG-FSS-M

CODE ITEM	DESCRIPTION	MATÉRIAU	QTÉ/ Pack	PACKS /Caisse	QTÉ /Caisse	CAISSES /Planche	DIMS CAISSE (L" x W" x H")	CAISSE (Pied carré)	CAISSE Poids (lbs)	SCC (Caisse)
PureEco™ Cuillères en fibre										
EG-FSS-IW-M	Cuillère en fibre de canne à sucre 6.3" Emballage individuel, Compostable	Mixtes	250	4	1000	12	23 x 18 x 13	3.0	14.1	10627745004406
EG-FSS-M	Cuillère en fibre de canne à sucre 6.3" Paquet en vrac, Compostable	Mixtes	100	10	1000	45	16.1 x 11.4 x 7.3	0.8	11.4	10627745004109

Perfecta™

COUVERTS À BASE DE PLANTE

- Couverts écologiques
- Rigide, durable, incassable
- Texture lisse au toucher
- Ressource durable et renouvelable
- Réduit le gaspillage de plastique
- Composé d'un mélange d'amidon de plante (PSM) et PP

EG-A-TS01

EG-A-SS01

EG-A-K01

EG-A-K03

EG-A-V001

CODE ITEM	DESCRIPTION	MATÉRIAU	QTÉ/ Pack	PACKS /Caisse	QTÉ /Caisse	CAISSES /Planche	DIMS CAISSE (L" x W" x H")	CAISSE (Pied carré)	CAISSE Poids (lbs)	SCC (Caisse)
Perfecta™ Couverts à base de plante										
EG-A-TS01	Petite cuillère 6", naturel, Poids moyen, base de plante	PSM	50	20	1000	54	13 x 11 x 9	0.7	12.5	10181692000251
EG-A-SS01	Cuillère à soupe 6", naturel, Poids moyen, base de plante	PSM	50	20	1000	48	12 x 11 x 10	0.8	12.1	10181692000749
EG-A-K01	Fourchette 7", naturel, Poids moyen, base de plante	PSM	50	20	1000	40	14 x 11 x 8.7	0.7	15.6	10181692000237
EG-A-K03	Couteau 7", naturel, Poids moyen, base de plante	PSM	50	20	1000	80	13 x 8 x 9	0.5	13.0	10181692000244
EG-A-V001	Couvert 7" (cuillère, fourchette & couteau) Naturel, poids moyen, base de plante	PSM	N/A	400	400	25	23 x 8 x 16	1.7	18.7	10181692000220

ECO Guardian™

Member

PP 50% Polypropylene

PSM 50% Amidon de Plante

info@ecoguardian.com • www.ecoguardian.com • *pure products. clean future.*™

RIGIDE & DURABLE · IDÉAL NOURRITURE CHAUDE OU FROIDE · SANS DÉFORMATION

PureEco™

COUVERTS CPLA

- Certifié compostable
- Fabriqué à partir de PLA cristallisé
- Ressource durable et renouvelable
- Poids rigide pour une durabilité supérieure

EG-CPLA-BK6.5

EG-CPLA-BF6.5

EG-CPLA-BS6.5

EG-CPLA-IWK6.5

EG-CPLA-IWF6.5

EG-CPLA-IWS6.5

EG-CPLA-CS6.5
EG-CPLA-CS6.5-R1

PureEco™ Couverts CPLA

CODE ITEM	DESCRIPTION	MATÉRIAU	QTÉ/ Pack	PACKS /Caisse	QTÉ /Caisse	CAISSES /Planche	DIMS CAISSE (L" x W" x H")	CAISSE (Pied carré)	CAISSE Poids (lbs)	SCC (Caisse)
EG-CPLA-BK6.5	Couteau CPLA 6.5", blanc naturel, 50 pièces en vrac, Compostable	CPLA	50	20	1000	85	13 x 7 x 8	0.4	11.0	10627745001771
EG-CPLA-BF6.5	Fourchette CPLA 6.5", blanc naturel, 50 pièces en vrac, Compostable	CPLA	50	20	1000	65	14 x 9 x 8	0.5	11.7	10627745001788
EG-CPLA-BS6.5	Cuillère CPLA 6.5", blanc naturel, 50 pièces en vrac, Compostable	CPLA	50	20	1000	68	13 x 8 x 10	0.6	13.4	10627745001795
EG-CPLA-IWK6.5	Couteau CPLA 6.5", blanc naturel, Emballage individuel, Compostable	CPLA	1	750	750	60	16 x 8 x 9	0.6	10.3	10627745001801
EG-CPLA-IWF6.5	Fourchette CPLA 6.5", blanc naturel, Emballage individuel, Compostable	CPLA	1	750	750	45	15.75 x 7.9 x 13.8	1.0	10.8	10627745001818
EG-CPLA-IWS6.5	Cuillère CPLA 6.5", blanc naturel, Emballage individuel, Compostable	CPLA	1	750	750	30	15.75 x 7.9 x 15.75	1.1	12.1	10627745001825
EG-CPLA-CS6.5	Ensemble couverts CPLA 6.5", blanc naturel, (couteau, fourchette, cuillère), Compostable	CPLA	N/A	250	250	45	16 x 8 x 12	0.9	9.9	10627745001832
EG-CPLA-CS6.5-R1	Ensemble couverts CPLA 6.5", blanc naturel, (couteau, fourchette, cuillère & serviette)	CPLA	N/A	250	250	45	15.7 x 7.9 x 13.4	1.0	11.2	10627745003959

ECO Guardian™ | ASTM Member | BPI | 7P0395 compostable

CPLA Acide polylactique cristallisé, Bioplastique Compostable

RIGIDE & DURABLE · 100% COMPOSTABLE · IDÉAL NOURRITURE CHAUDE OU FROIDE · SANS DÉFORMATION

info@ecoguardian.com • www.ecoguardian.com • *pure products. clean future.*™

Collection Forest™

BOLS EN BAMBOU

- Fabriqué avec du bambou 100% naturel non-blanchi
- Un design distinctif, créatif et respectueux de l'environnement
- Large gamme de tailles de bols ronds, rectangulaires et carrés
- Des formes uniques pour une présentation élégante des aliments
- Couvercles multi-ajustements – 1 couvercle s'adapte à de nombreuses tailles

EG-PL-BB-BL44

EG-PL-BB-BL32

EG-PL-BB-BL26

EG-PL-BB-BL16

EG-PL-BB-RB32

EG-PL-BB-RB26

EG-PL-BB-RB16

EG-PL-BB-SB44

EG-PL-BB-SB32

Collection Forest™

COUVERCLES POUR BOLS EN BAMBOU

EG-PP-RB-LID

EG-PP-SB-LID

EG-PP-BL32-LID

EG-PP-BL44-LID

CODE ITEM	DESCRIPTION	MATÉRIAU	QTÉ/ Pack	PACKS /Caisse	QTÉ /Caisse	CAISSES /Planche	DIMS CAISSE (L" x W" x H")	CAISSE (Pied carré)	CAISSE Poids (lbs)	SCC (Caisse)
Collection Forest™ Bols en bambou										
EG-PL-BB-RB16	Bol rectangulaire, Paroi doublée PLA, 16 oz, Bambou Compostable	Bambou	50	6	300	18	14.96 x 13.98 x 18.11	2.19	12.10	10627745005977
EG-PL-BB-RB26	Bol rectangulaire, Paroi doublée PLA, 26 oz, Bambou Compostable	Bambou	50	6	300	18	14.96 x 13.98 x 18.90	2.29	14.20	10627745005984
EG-PL-BB-RB32	Bol rectangulaire, Paroi doublée PLA, 32 oz, Bambou Compostable	Bambou	50	6	300	18	14.96 x 13.98 x 18.90	2.29	14.60	10627745005991
EG-PL-BB-SB32	Bol carré, Paroi doublée PLA, 32 oz, Bambou Compostable	Bambou	50	6	300	10	20.87 x 14.37 x 20.67	3.59	15.20	10627745006028
EG-PL-BB-SB44	Bol carré, Paroi doublée PLA, 44 oz, Bambou Compostable	Bambou	50	6	300	10	20.87 x 14.37 x 21.06	3.65	18.70	10627745006035
EG-PL-BB-BL16	Bol rond, Paroi doublée PLA, 16 oz, Bambou Compostable	Bambou	50	6	300	14	18.11 x 12.20 x 18.11	2.32	10.70	10627745006059
EG-PL-BB-BL26	Bol rond, Paroi doublée PLA, 26 oz, Bambou Compostable	Bambou	50	6	300	14	18.11 x 12.20 x 18.50	2.37	12.70	10627745006066
EG-PL-BB-BL32	Bol rond, Paroi doublée PLA, 32 oz, Bambou Compostable	Bambou	50	6	300	14	18.11 x 12.20 x 21.26	2.72	15.80	10627745006073
EG-PL-BB-BL44	Bol rond, Paroi doublée PLA, 44 oz, Bambou Compostable	Bambou	50	6	300	5	22.44 x 14.94 x 24.41	4.74	17.10	10627745006080
Collection Forest™ Couvercles PP clair pour bols en bambou										
EG-PP-RB-LID	Couvercle PP 16 oz - 32 oz pour Bol rectangulaire en Bambou, Recyclable	PP	50	6	300	18	15.75 x 13.39 x 14.37	1.75	7.70	10627745006004
EG-PP-SB-LID	Couvercle PP 32 oz - 44 oz pour Bol carré en Bambou, Recyclable	PP	50	6	300	18	20.87 x 13.19 x 14.37	2.29	11.6	10627745006042
EG-PP-BL32-LID	Couvercle PP 16 oz - 32 oz pour Bol rond en Bambou, Recyclable	PP	50	6	300	21	12.20 x 12.20 x 18.90	1.63	5.40	10627745006097
EG-PP-BL44-LID	Couvercle PP 44 oz pour Bol rond en Bambou, Recyclable	PP	50	6	300	20	22.83 x 7.87 x 18.11	1.88	9.10	10627745006103

ECO Guardian™

Member

info@ecoguardian.com • www.ecoguardian.com • *pure products. clean future.*™

PP Polypropylene, Plastique Recyclable

Bambou Bagasse Compostable, Fibre de Plante

RIGIDE & DURABLE · 100% COMPOSTABLE · 100% BAMBOU · IDÉAL NOURRITURE CHAUDE OU FROIDE · SANS FUITES

Perfecta™

COUVERTS À BASE DE PLANTE

- Pliables, légers et solides, conçus pour un usage pratique.
- Isolation thermique intégrée pour aliments chauds ou froids.
- Disponibles en formats variés (couteau, fourchette, cuillère).
- Emballages individuels compostables, certifiés 100% durables.
- Fabriqués à partir de ressources végétales (amidon de maïs, etc.), durables et renouvelables.

EG-A-TS01-IW

EG-A-SS01-IW

EG-A-K01-IW

EG-A-K03-IW

CODE ITEM	DESCRIPTION	MATÉRIAU	QTÉ/ Pack	PACKS /Caisse	QTÉ /Caisse	CAISSES /Planche	DIMS CAISSE (L" x W" x H")	CAISSE (Pied carré)	CAISSE Poids (lbs)	SCC (Caisse)
Perfecta™ Couverts à base de plante										
EG-A-TS01-IW	Petite cuillère 6" à base de plante, emballage individuel, couleur naturelle	PSM	1	1000	1000	25	21.8 x 8 x 14.6	1.47	12.5	10627745006943
EG-A-SS01-IW	Cuillère à soupe 6"à base de plante, emballage individuel, couleur naturelle	PSM	1	1000	1000	25	21.6 x 8 x 14.6	1.44	13.4	10627745006936
EG-A-K01-IW	Fourchette 7" à base de plante, emballage individuel, couleur naturelle	PSM	1	1000	1000	20	22.3 x 8 x 16.7	1.74	16.8	10627745006950
EG-A-K03-IW	Couteau 7"à base de plante, emballage individuel, couleur naturelle	PSM	1	1000	1000	45	15.3 x 8 x 12.2	0.86	16.3	10627745006967

ECO Guardian

Member

PP 50% Polypropylene

PSM 50% Amidon de Plante

RIGIDE & DURABLE · IDÉAL NOURRITURE CHAUDE OU FROIDE · SANS DÉFORMATION

info@ecoguardian.com • www.ecoguardian.com • *pure products. clean future.*™

Collection Forest™

COUPES À FRIRE EN BAMBOU

- 100% Bambou non-enduit
- 100% Compostable
- Rigide & Durable
- Résistant à l'huile et à la graisse
- Parfait pour les camions de cuisine
- Prêt pour la vente au détail – jeu de 100

EG-BB-C08

EG-BB-C12

EG-BB-C16

CODE ITEM	DESCRIPTION	MATÉRIAU	QTÉ/ Pack	PACKS /Caisse	QTÉ /Caisse	CAISSES /Planche	DIMS CAISSE (L" x W" x H")	CAISSE (Pied carré)	CAISSE Poids (lbs)	SCC (Caisse)
Collection Forest™ Coupes à frire en bambou										
EG-BB-C08	Coupe à Frire 8oz, Bambou Compostable	Bambou	100	10	1000	18	15 x 12.4 x 18.7	2	13.0	10627745006424
EG-BB-C12	Coupe à Frire 12oz, Bambou Compostable	Bambou	100	10	1000	16	16.1 x 13.2 x 19.5	2.4	15.5	10627745006431
EG-BB-C16	Coupe à Frire 16oz, Bambou Compostable	Bambou	100	10	1000	12	16.5 x 13.4 x 19.5	2.4	18.3	10627745006448

Bamboolia™

PAPIER MÉNAGER

EG-BB-MF250 EG-BB-BT-1 EG-BB-RT600 EG-BB-JRT750

ECO Guardian™

Member

7PO39S compostable

info@ecoguardian.com • www.ecoguardian.com • *pure products. clean future.*™

BAMBOOLIA®

Bamboolia™

PAPIER MÉNAGER

Beaucoup de gens reconnaissent que la coupe claire de nos forêts n'est pas la voie à suivre. Cependant, ils ne savent pas que de meilleures options sont disponibles. Avec Bamboolia, vous pouvez maintenant exercer votre droit de faire de meilleurs choix—pour vous et pour la planète.

EG-BB-BT-1

EG-BB-RT600

EG-BB-JRT750

EG-BB-MF250

Bamboolia™ Papier ménager en bambou

CODE ITEM	DESCRIPTION	MATÉRIAU	QTÉ/ Pack	PACKS /Caisse	QTÉ /Caisse	CAISSES /Planche	DIMS CAISSE (L" x W" x H")	CAISSE (Pied carré)	CAISSE Poids (lbs)	SCC (Caisse)
EG-BB-BT-1	Papier hygiénique, rouleaux individuels, emballé papier, 4.5"(L) x 4.5"(W) 500 feuilles	Bambou	1	24	24	26	19.29 x 14.56 x 8.81	1.4	9.7	10627745005823
EG-BB-JRT750	Papier hygiénique, bambou non-blanchi rouleau jumbo, 750'(L), 3.5"(W), 8.8"(D)	Bambou	1	8	8	26	17.91x 9.06 x 14.37	1.3	15.06	10627745006783
EG-BB-RT600	Serviette rouleau, bambou non-blanchi, 600'(L), 7.8"(W), 6.9"(D)	Bambou	1	6	6	27	21.65 x 13.98 x 8.07	1.4	21.27	10627745006790
EG-BB-MF250	Serviettes pliées , bambou non-blanchi, 9"(L) x 9"(W), 250 feuilles	Bambou	250	16	4000	30	20.87 x 12.80 x 9.25	1.4	20.17	10627745006806

Bamboolia™

PAPIER MÉNAGER

ECO Guardian™ | Member | FSC | 7P0395 compostable

info@ecoguardian.com • www.ecoguardian.com • *pure products. clean future.*™

BAMBOOLIA®

Bamboolia™

PAPIER HYGIÉNIQUE

- Doux, résistant et durable (douceur du bambou)
- Non blanchi, couleur beige naturelle
- Sans agents chimiques nocifs
- Compostables et respectueux de l'environnement
- Fabriqué à partir de bambou, une ressource à croissance rapide

EG-BB-BT-1

EG-BB-BT-4

EG-BB-BT-12

EG-BB-BT-24

Bamboolia™ Papier hygiénique

CODE ITEM	DESCRIPTION	MATÉRIAU	QTÉ/ Pack	PACKS /Caisse	QTÉ /Caisse	CAISSES /Planche	DIMS CAISSE (L" x W" x H")	CAISSE (Pied carré)	CAISSE Poids (lbs)	SCC (Caisse)
EG-BB-BT-1	Papier hygiénique - 1 Rouleau, 2 épaisseurs, 4.5"(L) x 4.5"(W), 500 feuilles	Bambou	1	24	24	26	19.29 x 14.57 x 8.82	1.4	9.7	10627745005823
EG-BB-BT-4	Papier hygiénique - Pack de 4, 2 épaisseurs, 4"(L) x 4"(W), 308 feuilles	Bambou	4	12	48	18	15.16 x 12.01 x 16.93	1.8	11.91	10627745003539
EG-BB-BT-12	Papier hygiénique - Pack de 12, 2 épaisseurs, 4"(L) x 4"(W), 308 feuilles	Bambou	12	4	48	18	15.16 x 12.01 x 16.93	1.8	11.91	10627745003515
EG-BB-BT-24	Papier hygiénique - Pack de 24, 2 épaisseurs, 4"(L) x 4"(W), 308 feuilles	Bambou	24	2	48	18	15.16 x 12.01 x 16.93	1.8	11.91	10627745003799

ECO Guardian™ | ASTM Member | FSC | 7P0395 compostable

Bambou Bagasse Compostable, Fibre de Plante

info@ecoguardian.com • www.ecoguardian.com • *pure products. clean future.*™

HYPO-ALLERGÈNE | 100% BAMBOU | DOUX & LUXUEUX | SANS DANGER AUX ÉGOUTS | NON BLANCHI SANS BPA

Bamboolia™

PAPIERS MOUCHOIRS

- Doux, résistant et durable (douceur du bambou)
- Non blanchi, couleur beige naturelle
- Sans agents chimiques nocifs
- Compostables et respectueux de l'environnement
- Fabriqué à partir de bambou, une ressource à croissance rapide

EG-BB-CB-1

EG-BB-FB-1R

EG-BB-PP-6R

Bamboolia™ Papiers mouchoirs

CODE ITEM	DESCRIPTION	MATÉRIAU	QTÉ/ Pack	PACKS /Caisse	QTÉ /Caisse	CAISSES /Planche	DIMS CAISSE (L" x W" x H")	CAISSE (Pied carré)	CAISSE Poids (lbs)	SCC (Caisse)
EG-BB-FB-1R	Papiers mouchoirs boîte longue -140 feuilles	Bambou	1	30	30	18	24.80 x 13.80 x 8.70	1.7	12.13	10627745004277
EG-BB-CB-1	Papiers mouchoirs boîte cubique -90 feuilles	Bambou	1	24	24	27	17.72 x 13.39 x 10.24	1.4	6.62	10627745003584
EG-BB-PP-6R	Papiers mouchoirs format poche - 10 feuilles par paquet, 6 paquets par unité de vente	Bambou	6	30	36	18	12.72 x 10.83 x 12.99	1.0	8.00	10627745006486

Bamboolia™

PAPIER ESSUIE-TOUT & SERVIETTES

- Doux, résistant et durable (douceur du bambou)
- Non blanchi, couleur beige naturelle
- Sans agents chimiques nocifs
- Compostables et respectueux de l'environnement
- Fabriqué à partir de bambou, une ressource à croissance rapide

EG-BB-PT-2R

EG-BB-PT-6R

EG-BB-N-200R

CODE ITEM	DESCRIPTION	MATÉRIAU	QTÉ/ Pack	PACKS /Caisse	QTÉ /Caisse	CAISSES /Planche	DIMS CAISSE (L" x W" x H")	CAISSE (Pied carré)	CAISSE Poids (lbs)	SCC (Caisse)
Bamboolia™ Papier essuie-tout et serviettes										
EG-BB-PT-2R	Papier essuie-tout, pack de 2, emballé plastique, 88 feuilles – FSC 100% Certifié	Bambou	2	12	24	15	23.22 x 15.16 x 11.10	2.3	11.03	10627745003553
EG-BB-PT-6R	Papier essuie-tout, pack de 6, emballé plastique, 88 feuilles – FSC 100% Certifié	Bambou	6	2	12	27	16.14 x 12.20 x 11 61	1.3	5.73	10627745004307
EG-BB-N-200R	Serviettes 1 épaisseur, 200 feuilles FSC 100% Certifié	Bambou	200	18	3600	24	18.11 x 12.20 x 11.42	1.5	18.30	10627745006295

Eco Guardian™

PACKS VENTE AU DÉTAIL

New Look!

EG-N-A013-S20

EG-N-A005-S20

EG-N-A011-S20

EG-N-K001-S20

ECO Guardian™ | Member | Bagasse Canne à sucre, Fibre de Plante Compostable

info@ecoguardian.com • www.ecoguardian.com • *pure products. clean future.*™

Eco Guardian™

PACKS VENTE AU DÉTAIL

- Assiettes et gobelets compostables certifiés
- Vaisselle compostable en fibre de canne à sucre renouvelable
- Idéal pour les pique-niques, BBQs, cafétérias, fêtes, occasions spéciales ou usage quotidien

EG-N-K051-S20

EG-A-V005

EG-N-A007-S20

EG-N-A012-S20

EG-N-A030-S20

CODE ITEM	DESCRIPTION	MATÉRIAU	QTÉ/ Pack	PACKS /Caisse	QTÉ /Caisse	CAISSES /Planche	DIMS CAISSE (L" x W" x H")	CAISSE (Pied carré)	CAISSE Poids (lbs)	SCC (Caisse)
Eco Guardian™ Vaiselle en fibre										
EG-N-A011-S20	Assiettes rondes en fibre 7" 20 pièces vente au détail, Bagasse Compostable	Bagasse	20	24	480	30	16.8 x 14.5 x 7.5	1.0	10.5	10181692000329
EG-N-A013-S20	Assiettes rondes en fibre 9" 20 pièces vente au détail, Bagasse Compostable	Bagasse	20	12	240	32	20 x 11 x 10	1.2	10.5	10181692000336
EG-N-A005-S20	Assiettes rondes en fibre 10" 20 pièces vente au détail, Bagasse Compostable	Bagasse	20	12	240	32	19 x 11 x 11	1.3	12.1	10181692000305
EG-N-K001-S20	Bol rond large en fibre 16 oz 20 pièces vente au détail, Bagasse Compostable	Bagasse	20	10	200	42	19.7 x 12.6 x 7	1.0	7.3	10181692000367
EG-N-A030-S20	Assiettes ovales en fibre 12.5" 20 pièces vente au détail, Bagasse Compostable	Bagasse	20	12	240	24	23 x 13 x 10.5	1.8	17.5	10181692000343
EG-N-A012-S20	Assiettes rondes en fibre composé 9" 20 pièces vente au détail ,Bagasse Compostable	Bagasse	20	12	240	40	20 x 9.4 x 9.4	1.0	10.1	10181692000374
EG-N-A007-S20	Assiettes rondes en fibre composé 10" 20 pièces vente au détail, Bagasse Compostable	Bagasse	20	12	240	24	21 x 12 x 11	1.5	13.2	10181692000312
EG-N-K051-S20	Gobelet chaud paroi simple 8 oz 20 pièces vente au détail, Bagasse Compostable	Bagasse	20	24	480	30	19.7 x 13.5 x 9.6	1.5	11.9	10181692000350
Eco Guardian™ Couverts à base de plante										
EG-A-V005	Pack couverts 7" (cuillère, fourchette & couteau) Naturel poids moyen, 30 pièces vente au détail	PSM	30	12	360	100	9 x 8 x 8	0.4	5.7	10627745001108

ECO Guardian™

Member

7P0395 compostable

PSM 50% Plant Starch Material

Bagasse Canne à sucre, Fibre de Plante Compostable

info@ecoguardian.com • www.ecoguardian.com • *pure products. clean future.*™

100% COMPOSTABLE · RIGIDE & DURABLE · VA AU MICRO-ONDE FOUR,CONGÉLATEUR · BAGASSE DE CANNE À SUCRE · IDÉAL NOURRITURE CHAUDE OU FROIDE · SANS FUITES

Eco Guardian™

SACS RÉUTILISABLES

- Pliables, légers et résistants.
- Matériaux durables et renouvelables (nylon recyclé, etc.).
- Plusieurs formats pour fruits/légumes, boîtes-repas, etc.
- Personnalisation disponible (impression à l'encre alimentaire).
- Isolation thermique pour garder les aliments chauds ou froids.

NWBB-EG-BK

NWPP-CO-L-BK-25

NWPP-CO-S-BK

PB-EG-4PK

CODE ITEM	DESCRIPTION	MATÉRIAU	QTÉ/ Pack	PACKS /Caisse	QTÉ /Caisse	CAISSES /Planche	DIMS CAISSE (L" x W" x H")	CAISSE (Pied carré)	CAISSE Poids (lbs)	SCC (Caisse)
Eco Guardian™ Sacs isothermes										
NWPP-CO-L-BK-25	Sac réutilisable 13.8" x 7.5" x 15.5" Isotherme noir avec poignées	Mixtes	NA	NA	25	24	17.4 x 14.6 x 10.5	1.5	11.0	10181692000442
NWPP-CO-S-BK	Sac réutilisable 9" x 5.9" x 9.2" Isotherme noir avec poignées	Mixtes	NA	NA	50	24	19.7 x 11 x 11	1.4	14.9	10181692000459
Eco Guardian™ Sacs à fruits et légumes										
PB-EG-4PK	4 Sacs réutilisables à fruits et légumes 2 Sm (11.8"x11.0") & 2 Lg (15.7"x11.0") Tissu naturel en filet avec cordon de serrage, Pack vente au détail, Polyester	Polyester	4	50	200	33	14 x 14 x 11	1.2	11.7	10181692000411
Eco Guardian™ Sac de type caisse pliable										
NWBB-EG-BK	Sac en caisse 17" x 11" x 10.5 Pliable avec poignées	Mixtes	NA	NA	20	20	17 x 15 x 11	1.7	42.9	10181692000299

ASTM Member

7P0395 compostable

RIGIDE & DURABLE

IDÉAL NOURRITURE CHAUDE OU FROIDE

SANS FUITES

Collection Élégance™

ASSIETTES EN BAGASSE

- 100 % compostables (bagasse de canne à sucre).
- Rigides et durables, sans fuites.
- Idéal pour la nourriture chaude ou froide.
- Coupes et formats variés (rondes, ovales, plats).
- Pack de 20 pièces destinées à la vente au détail.
- Bordure dorée élégante en colorant de qualité alimentaire
- Élégance et écologie avec finition dorée (sans métaux lourds).

Pack Club: 50 ou 100 assiettes / boîte

EG-EC-BG-SP7

EG-EC-BG-SP9

EG-EC-BG-OP12

CODE ITEM	DESCRIPTION	MATÉRIAU	QTÉ/ Pack	PACKS /Caisse	QTÉ /Caisse	CAISSES /Planche	DIMS CAISSE (L" x W" x H")	CAISSE (Pied carré)	CAISSE Poids (lbs)	SCC (Caisse)
Collection Élégance™ Assiettes en bagasse										
EG-EC-BG-SP7	Assiettes carrées 7", bordure dorée Bagasse compostable / Pack Club	Bagasse	100	8	800	24	14.96 x 9.65 x 15.59	1.3	25	10627745006240
EG-EC-BG-SP9	Assiettes carrées 9", bordure dorée Bagasse compostable / Pack Club	Bagasse	100	8	800	16	19.02 x 10.04 x 19.61	2.2	35.5	10627745006257
EG-EC-BG-OP12	Assiettes ovales 12.5", bordure dorée Bagasse compostable / Pack Club	Bagasse	50	8	400	18	15.35 x 13.19 x 21.26	2.5	28.5	10627745006264

PRODUITS SUR MESURE

Vous êtes à la recherche d'un produit qui correspond à vos besoins spécifiques ? Nous vous aidons à découvrir votre vision grâce à notre processus de conception personnalisé.

Créez des produits impressionnants qui sont exclusifs à votre marque

Les exploitants de services alimentaires, les propriétaires et les gestionnaires de restaurants, les traiteurs, les exploitants d'épiceries et de lieux d'accueil peuvent créer des produits durables qui ne sont disponibles auprès d'aucune autre entreprise en utilisant plusieurs méthodes de personnalisation.

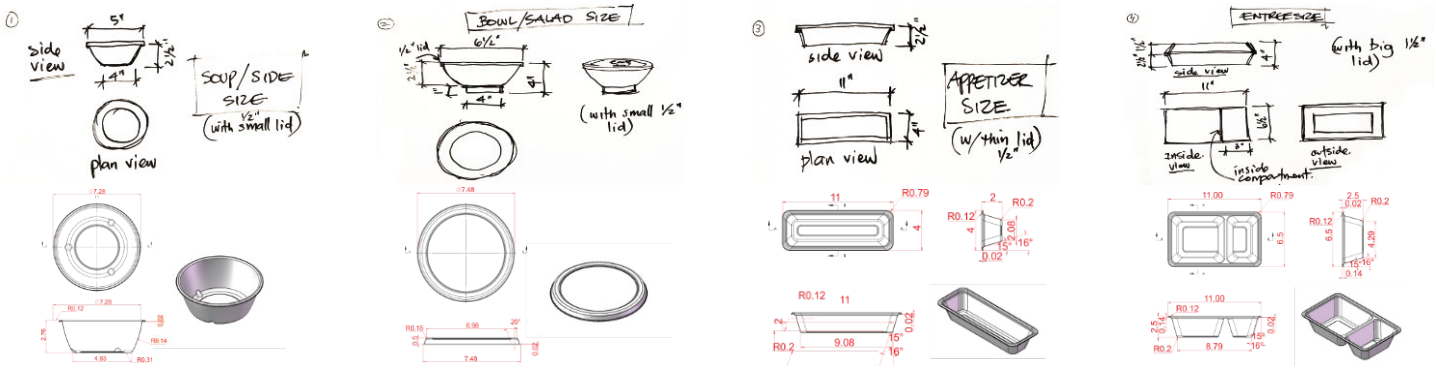

7-10 JOURS — Dessin / Illustration fourni par Eco Guardian ou le client

15 JOURS — Échantillons 3D (si possible) fourni par Eco Guardian

35 JOURS — Moule prototype et exemples créés par Eco Guardian

40 JOURS — Moule de production conçu par Eco Guardian

60 JOURS — Planification de la production / inspection par Eco Guardian et le client

ECO Guardian
pure products. clean future.™

Montrez à vos clients votre engagement envers le développement durable en contactant notre équipe de vente.

IMPRESSION PERSONNALISÉE

Que pouvez-vous attendre de nos services d'impression?

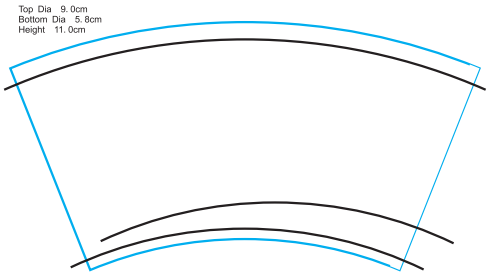

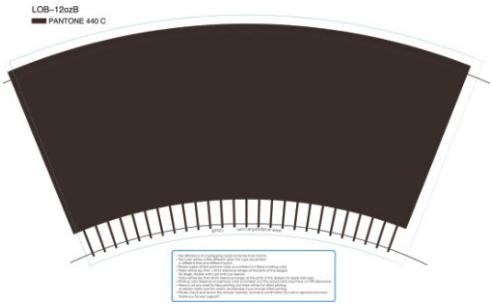

ÉTAPE 1

Lignes de matrice fournies

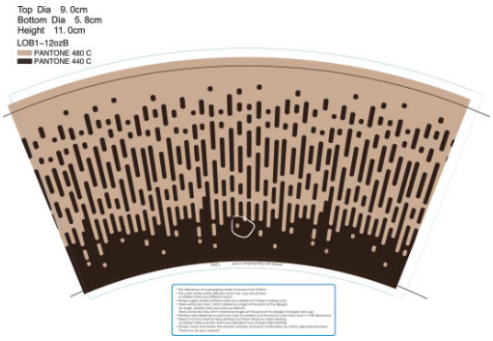

ÉTAPE 2

Preuve numérique fournie

1-2 Semaines

ÉTAPE 3

Échantillon physique fourni

3-4 Semaines à compter de la date d'approbation (des frais peuvent s'appliquer)

ÉTAPE 4

Livraison des produits

18-20 Semaines à compter de la date d'approbation

ECO Guardian
pure products. clean future.™

Montrez à vos clients votre engagement envers le développement durable en contactant notre équipe de vente.

ECO Guardian™
pure products. clean future.

MONTRANT LA VOIE DANS L'EMBALLAGE DURABLE

Eco Guardian Inc | ecoguardianinc | Eco Guardian | www.ecoguardian.com | info@ecoguardian.com

100 Harry Walker Parkway N. Unit 1, Newmarket ON, L3Y 7B2 | +1 (905) 235-4015 | +1 (905) 235-4995